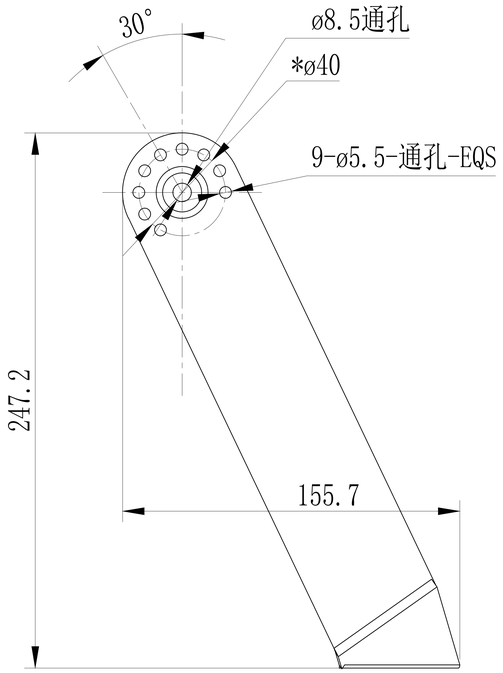

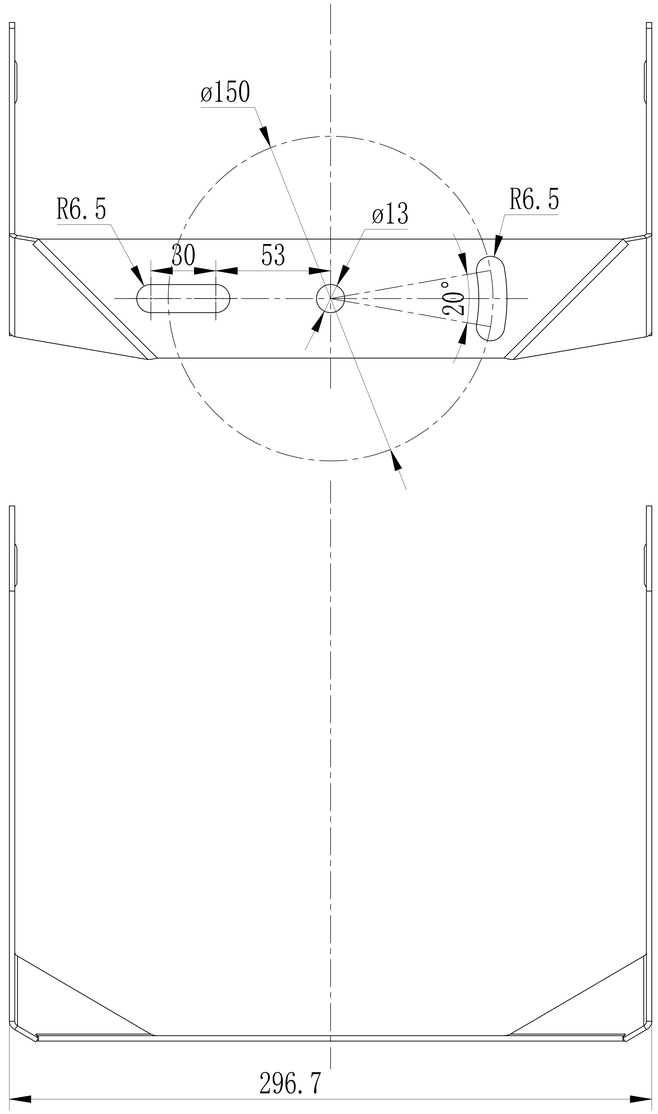

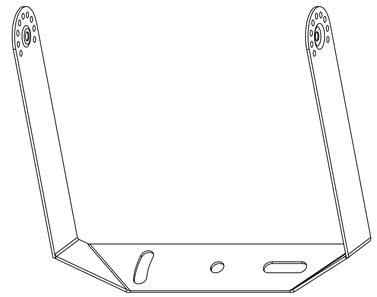

技术要求：

1.材料：SPCC，户外砂纹粉300目，镀彩锌（镀层厚度≥8μm）喷粉处理(户外纯聚脂粉末），抗UV 500H，满足中性盐雾试验500H和百格测试2级；

					深圳市华电照明有限公司			单位	mm	
					设 计	李 港	名 称	S05-200W大U支架		
					审 核		图 号	HD-SB05-1-58		
					标准化		元件品号	见表一		
图中“＊”标识和标注公差为重要尺寸	B	新增颜色料号	刘湘云	2024/04/12	批 准		版 本	B	重量	808g/1:7.8
物料符合“RoHS”及“REACH”相关要求	版本	变 更 内 容	变更人	日 期	比例	1:4	第 1 页	共 1 页	视角	